Унитаз-компакт Санти R

WC Santi R

ЛЕГКО Смывать Чистить

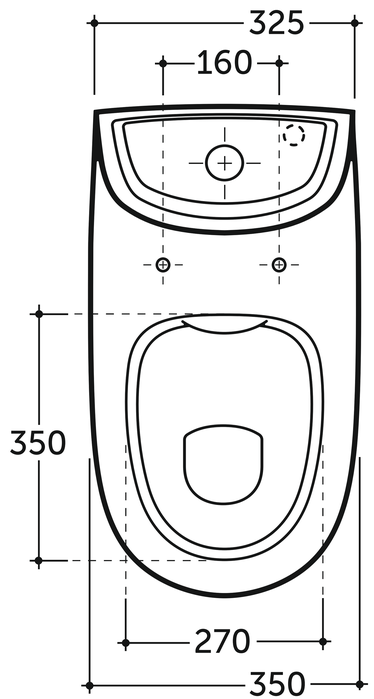

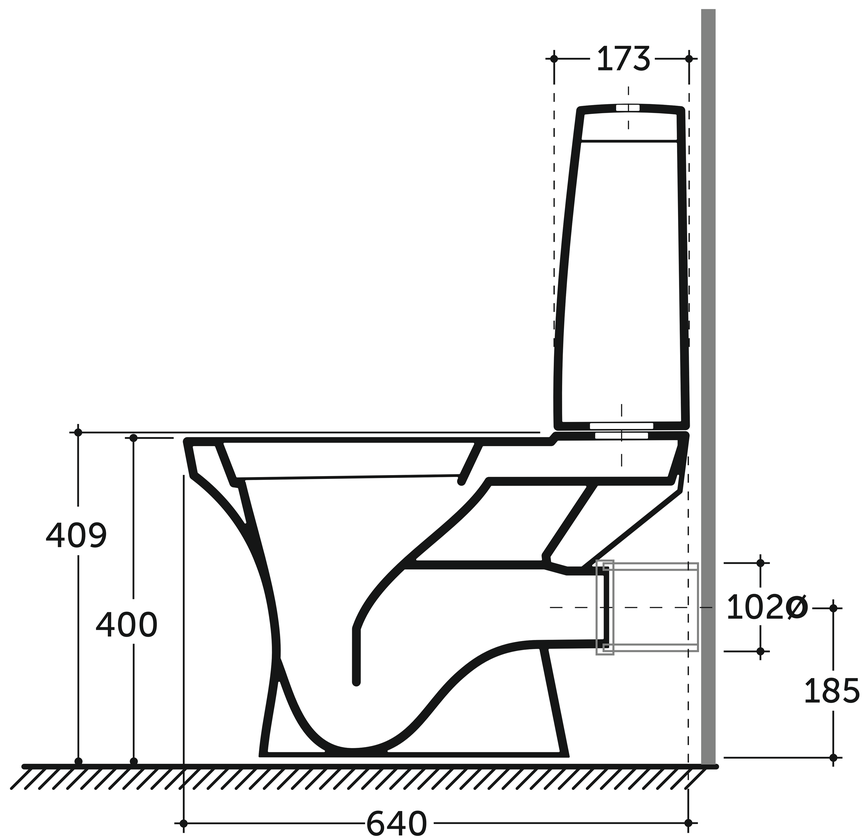

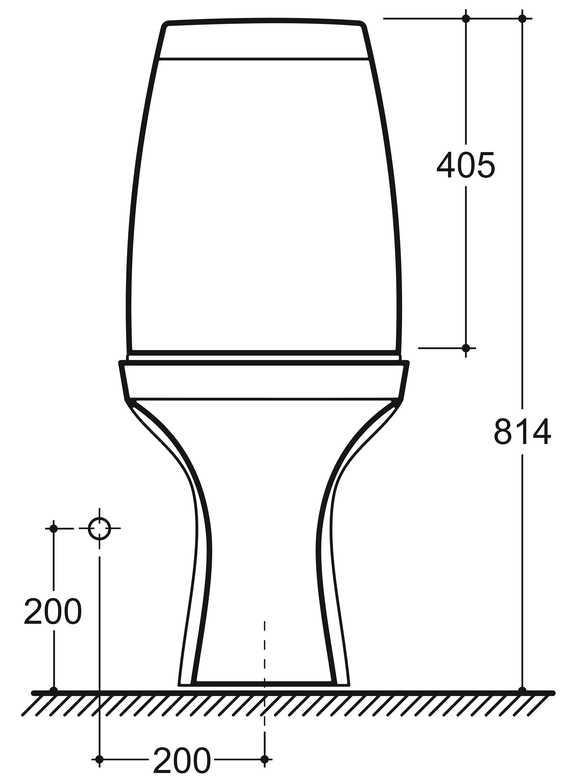

*Привязки высот вывода коммуникаций и монтажа санитарной керамики носят рекомендательный характер.

КЕРАМИН